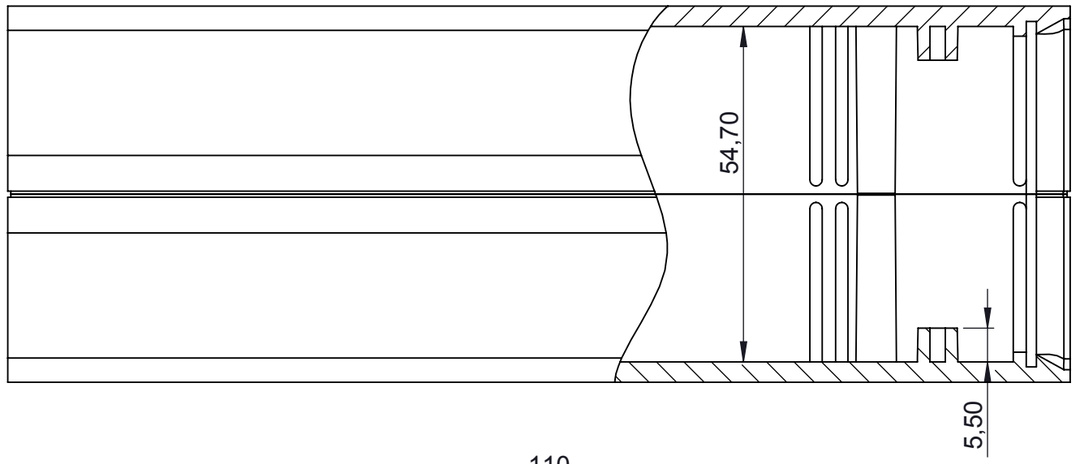

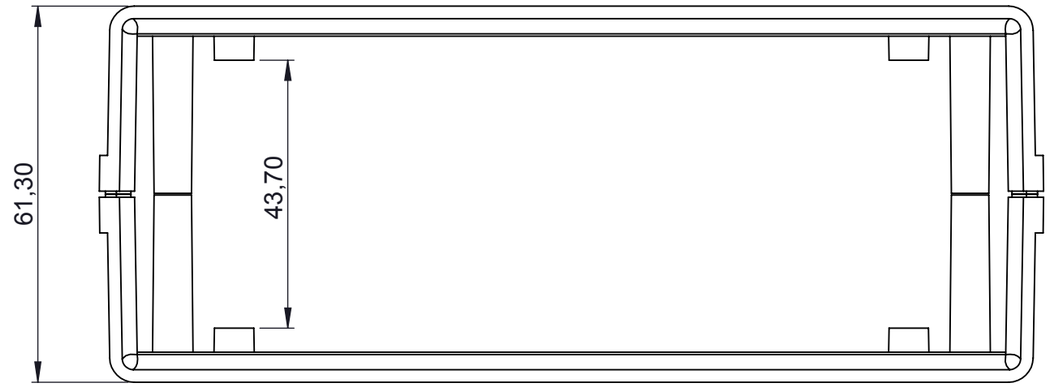

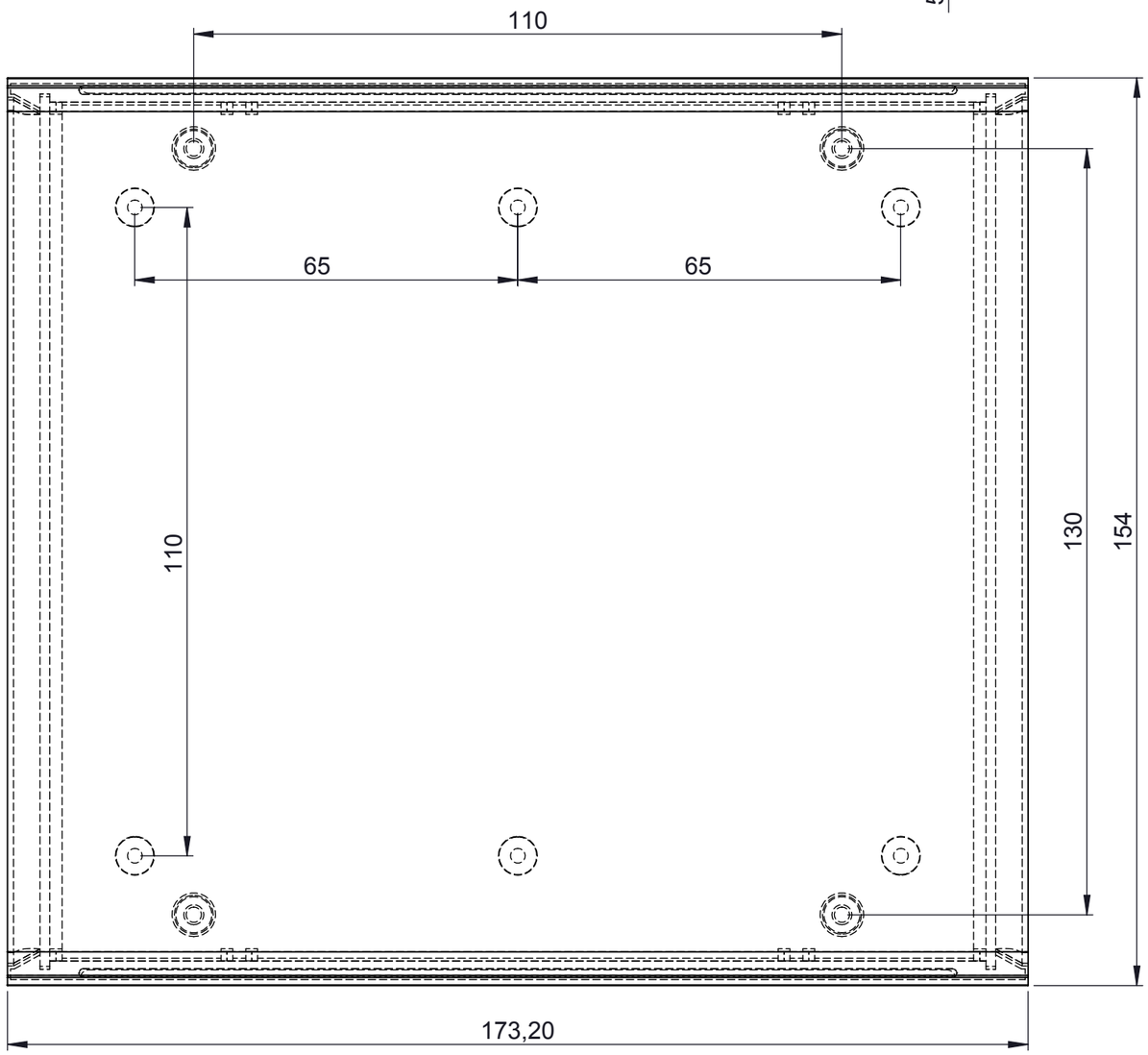

PROPRIETARY AND CONFIDENTIAL
THE INFORMATION CONTAINED IN THIS DRAWING IS THE SOLE PROPERTY OF ALTINKAYA ENCLOSURES. ANY REPRODUCTION IN PART OR AS A WHOLE WITHOUT THE WRITTEN PERMISSION OF ALTINKAYA ENCLOSURES IS PROHIBITED.

	NAME	DATE
DRAWN	Dursun Daşdemir	01.06.11
CHECKED	Ali Altınışık	01.06.11

COMMENTS:Bu resim ve ürün önceden haber verilmeksizin değiştirilebilir.Resim çizilirken hatasız olmasına çalışılmasına rağmen resimde hatalar bulunabilir. Resimdeki hatalardan dolayı oluşabilecek zararlar için ALTINKAYA hiç bir sorumluluk kabul etmez.Bütün ölçüler kullanılmadan önce üretilmiş gerçek bir numuneden kontrol edilmelidir.

MATERIAL:

WEIGHT:

ARTICLE NO:

REVISION:

TITLE:

Proje Kutusu

DWG NO. DT-2020-0-0-G-0

A3

SCALE:1:1

SHEET OF